PARTS LIST

2018.06.21

www.nilfisk.com

Nilfisk

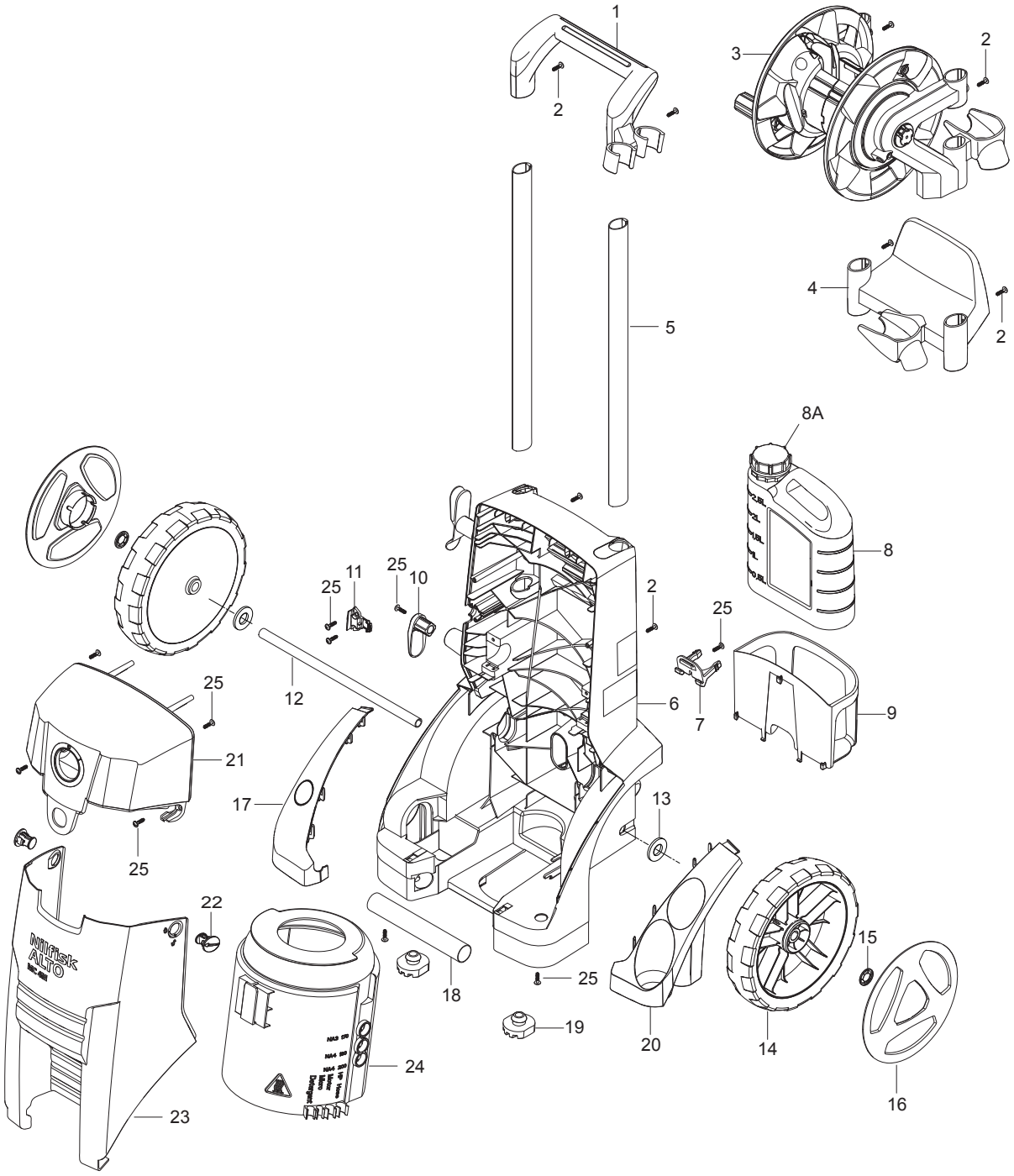
1
2
3
2
4
2
5
8A
8
25
11
25
10
2
25
12
6
7
9
25
21
17
13
25
22
15
18
25
19
20
14
24
16
23

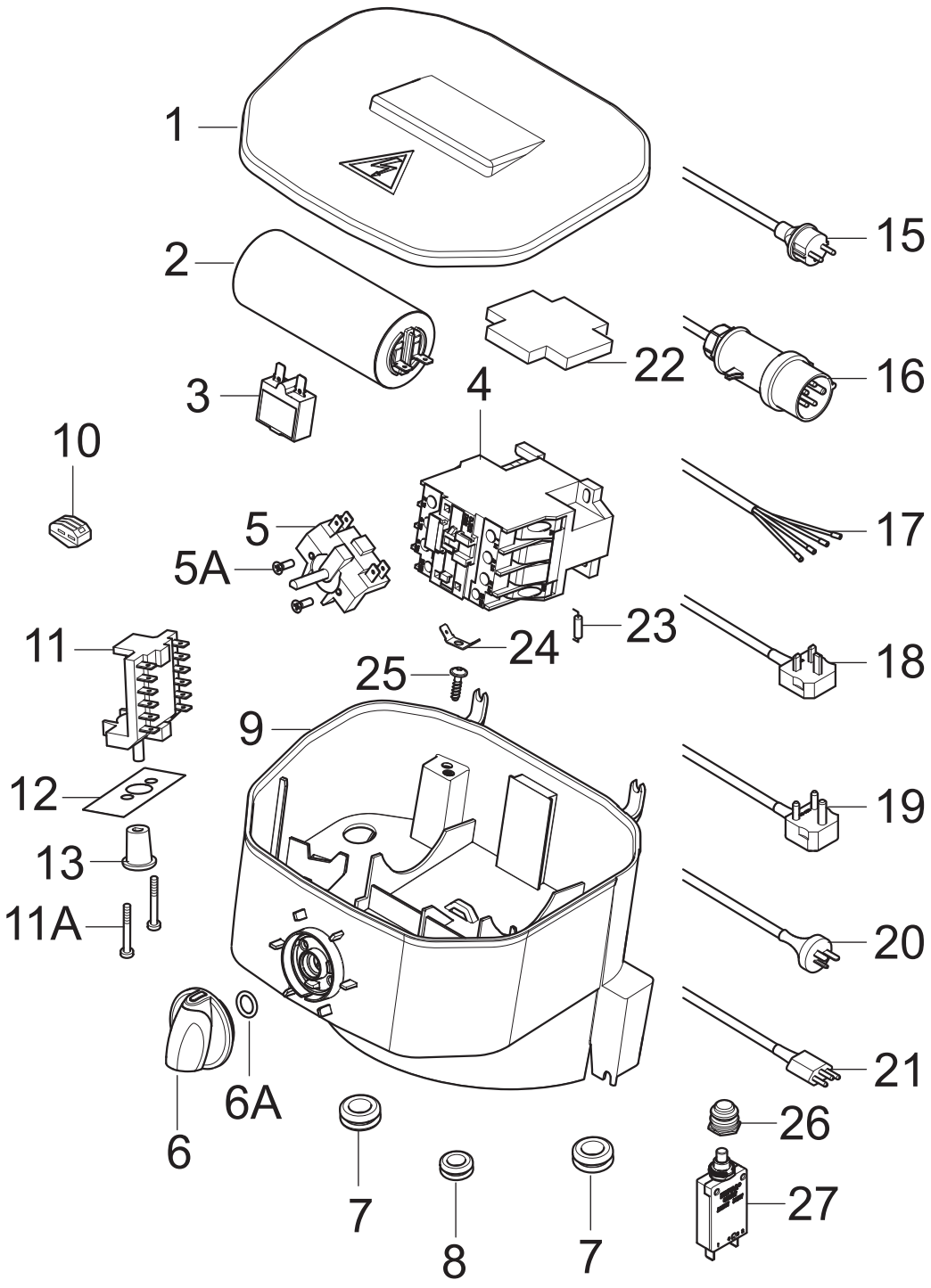
1
2
3
4
5
5A
6
6A
7
7
8
9
10
11
11A
12
13
15
16
17
18
19
20
21
22
23
24
25
26
27

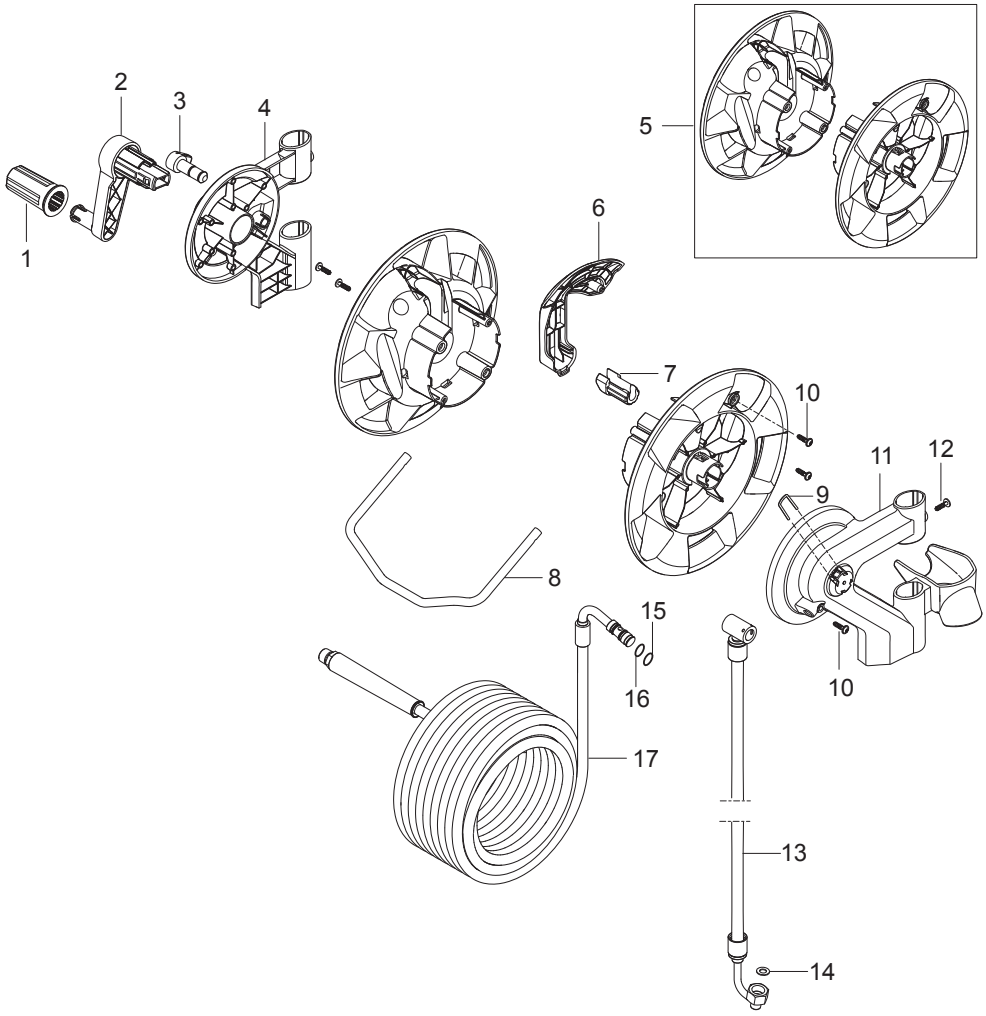
1
2
3
4
5
6
7
8
9
10
11
12
13
14
15
16
17

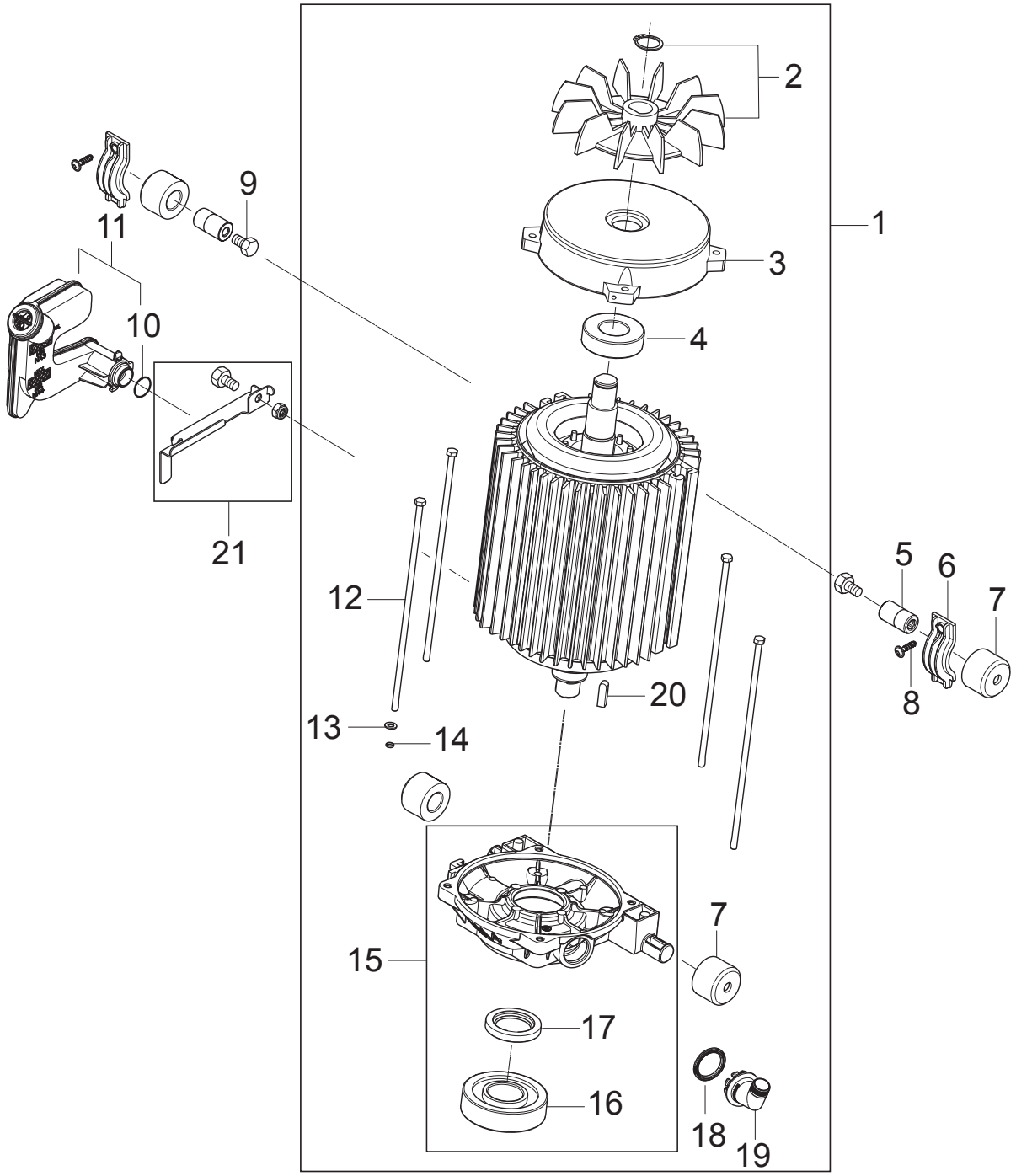
1
2
3
4
5
6
7
8
9
10
11
12
13
14
15
16
17
18
19
20
21

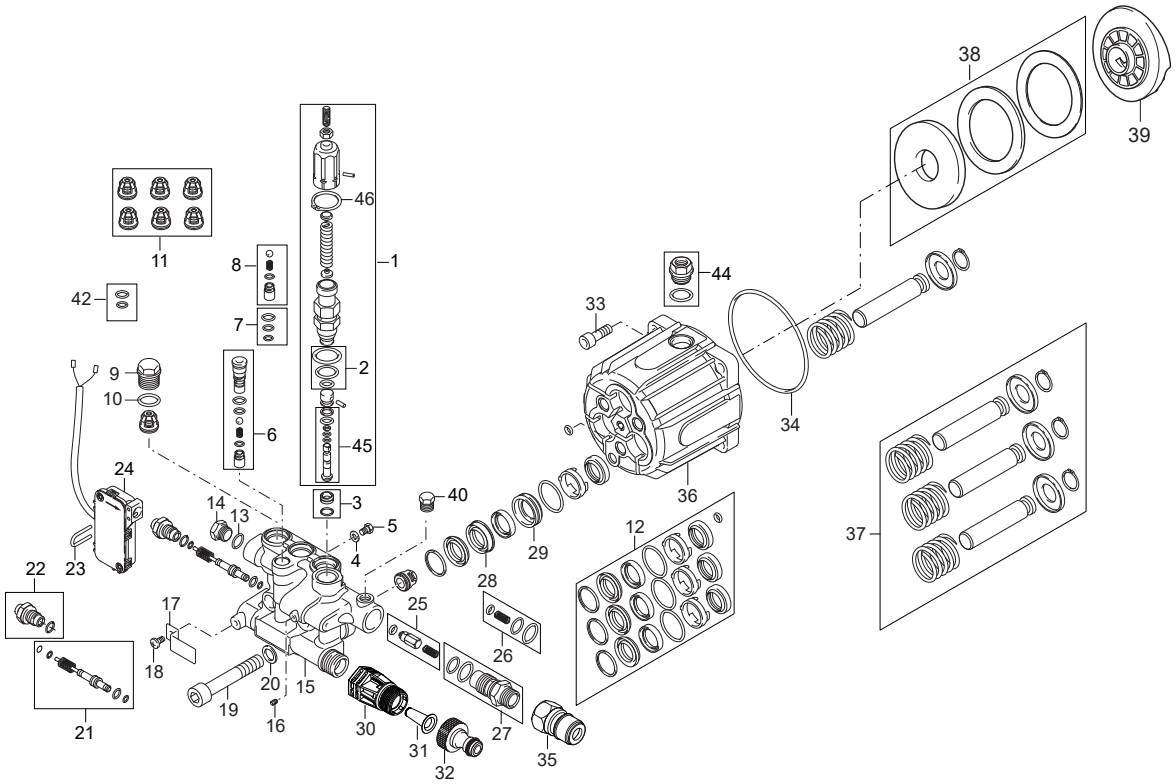
38
39
46
1
11
8
44
42
33
7
2
9
10
6
45
34
24
40
3
14
13
5
36
12
37
22
23
4
29
28
25
17
26
18
20
15
19
16
30
27
21
31
32
35